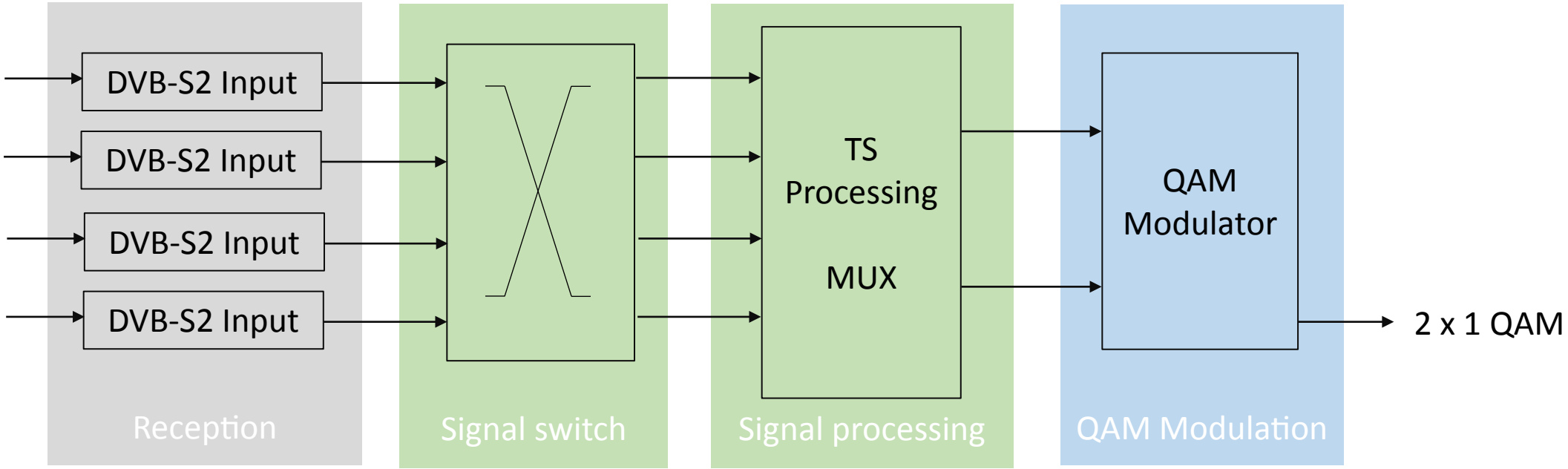Seite 40: X-QAM Router / V 534