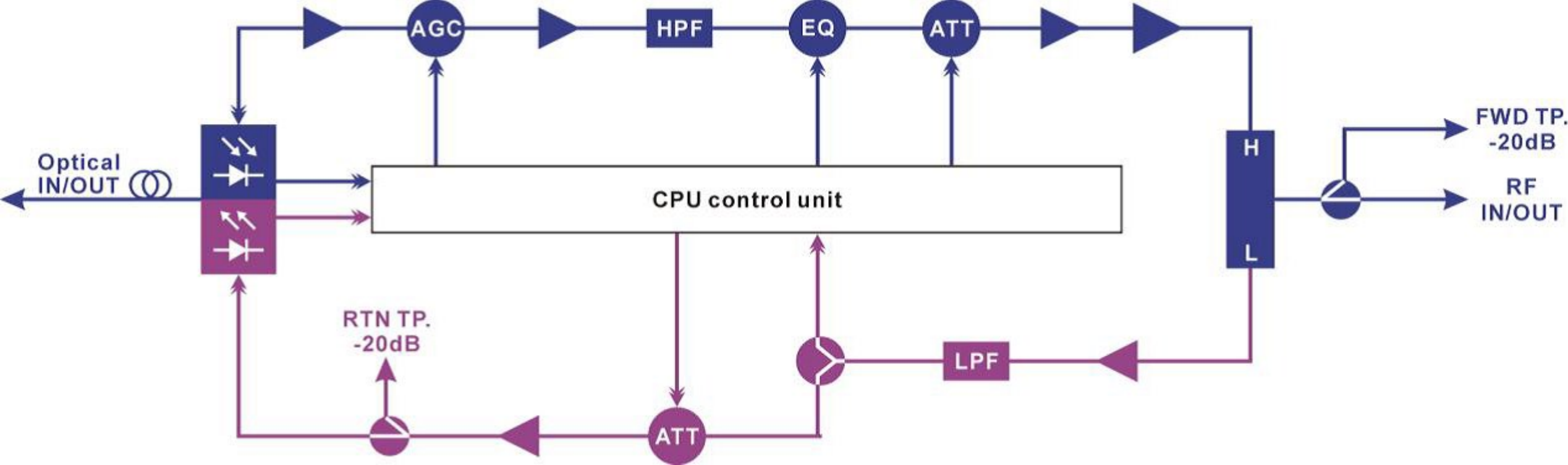
AGC
HPF
EQ
ATT
Optical
IN/OUT
CPU control unit
H
L
FWD TP.
-20dB
RF
IN/OUT
RTN TP.
-20dB
LPF
ATT